maltech
Arbeitsbühnen

LKW-Arbeitsbühne MTG 10E

LKW Arbeitsbühnen

Produkteigenschaften

- Zum Selbstfahren mit Führerschein "B"
- Lärm- und emissionsfrei
- Batteriebetrieben

Beschreibung

Mit dem vollelektrischen MTG 10E können Sie, ohne abstützen zu müssen, schnell eine Arbeitshöhe von 10 m erreichen. Da sowohl die Arbeitsbühne, als auch das Fahrzeug elektrisch angetrieben und deshalb emissionsfrei und nahezu lautlos sind, eignet sich das Gerät besonders für Arbeiten in sensiblen Bereichen wie Parks, Krankenhausanlagen oder Altersheimen. Die kompakten Abmessungen machen das Gerät sehr wendig und ermöglichen die Zufahrt auf Gehwegen oder in schmale Einfahrten. Der PKW mit Automatik ist auch für ungeübte Fahrer leicht zu handeln.

K20
10m

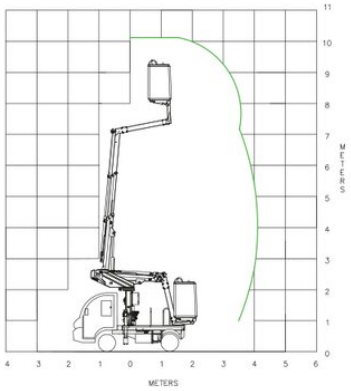

Technische Daten

maximale Arbeitshöhe	10 m
maximale Plattformhöhe	8 m
Schwenkbereich	420°
Plattformbreite	0,8 m
Plattform-Länge	0,75 m
Tragkraft	120 kg
Abstützbreite	0 m
Transportlänge	5,1 m
Transportbreite	1,73 m
Gerätehöhe	2,55 m
Gewicht	2.080 kg

SALZBURG Bayernstraße 47, 5071 Wals | Telefon 0043 / 662 / 85 45 74 | salzburg@maltech.com
WIEN Laxenburgerstraße 246B, 1230 Wien | Telefon 0043 / 1 / 616 22 44 | wien@maltech.com
GRAZ Industriezeile 1, 8401 Kalsdorf | Telefon 0043 / 3135 / 53 202 | graz@maltech.com
HALL IN TIROL Schlöglstraße 24, 6060 Hall in Tirol | Telefon 0043 / 5223 / 52 022 | hall@maltech.com
LINZ Gewerbepark 11, 4052 Ansfelden | Telefon 0043 / 7229 / 79 655 | linz@maltech.com
ST. PÖLTEN Ernst Maerker Straße 20, 3100 St. Pölten | Telefon 0043 /2742 / 22206 | poelten@maltech.com
GYÖR | DEBRECEN | BUDAPEST | | BRATISLAVA | KOSICE